FORATURA DI APPLICAZIONE
Application hole

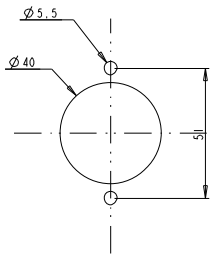

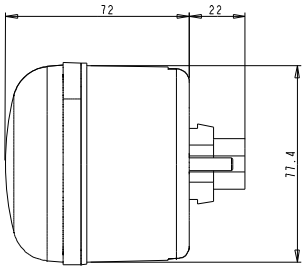

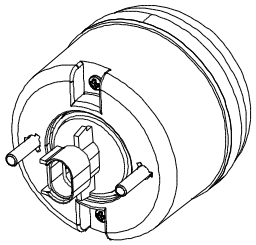

IL FANALE E' RAPPRESENTATO
NELLA POSIZIONE DI MONTAGGIO
SUL VEICOLO
N.B.: PUO' ESSERE MONTATO
ANCHE RUOTATO DI 180°

The installing position of the unit
on the vehicle, can be as shown or
rotated 180°

SEZIONE A-A

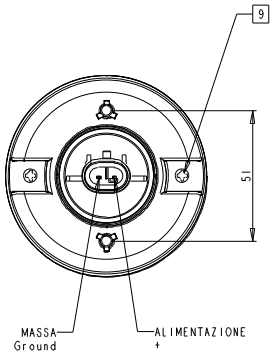

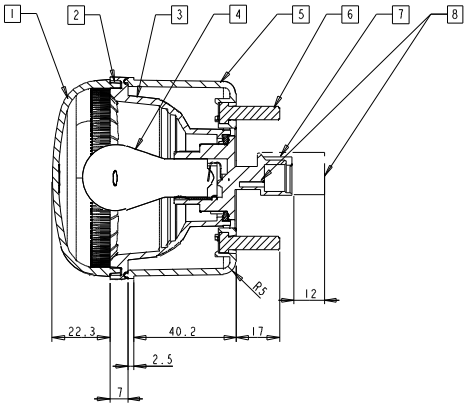

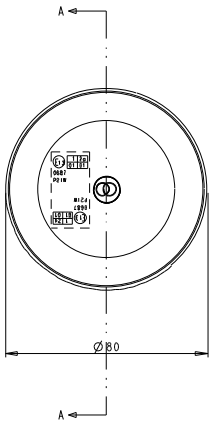

OMOLOGAZIONI Homologation
REGOLAMENTO 6 ECE/UN Regulation 6 ECE/UN

		NOTE Remarks
	1	LENTE IN POLICARBONATO ARANCIO SENZA PRISMATURE Lens in orange polycarbonate without prism
	2	MASTICE Sealant
a	3	CORPO IN POLIAMMIDE NERO CARICATO VETRO 30% ALLUMINATO Body in black polyammide 30% glass charged alluminated
	4	LAMPADA TIPO P21W 12/24V Bulb type P21W 12/24V
	5	ADATTATORE PER VITI METRICHE IN POLIAMMIDE 6 NERO CARICATO 30% VETRO Adaptor for screws black polyammide 6 30% glass-fibre reinforced
	6	VITE TE M5X20 IN ACCIAIO INOX (UNI 5739-65) Inox screw M5X20 (UNI 5739-65)
	7	PORTALAMPADA COMPLETO P/N C.O.B.O. 30.12.06678 Bulbholder p/n C.O.B.O. 30.12.06678
	8	SEDE ADATTA A RICEVERE: CONNETTORE AMP SUPERSEAL 282080-1 / C.O.B.O. 30.16.06780 TERMINALI FEMMINA AMP SPERSEAL 282110-1 / C.O.B.O. 30.17.05802 GOMMINI TAPPAFORO AMP SUPERSEAL 281934-2 / C.O.B.O. 30.16.05109 Coupling with: connector AMP Superseal 282080-1 / C.O.B.O. 30.16.06780 female terminals AMP Superseal 282110-1 / C.O.B.O. 30.17.05802 cable seals AMP Superseal 281934-2 / C.O.B.O. 30.16.05109
	9	VITE AUTOFILETTANTE IN ACCIAIO INOX 2.9x9.5 (DIN 7981) COPPIA DI SERRAGGIO 1Nm Inox self-tapping-screw 2.9X9.5 (DIN 7981) fixing torque 1Nm
	A	APPARECCHIO CONFORME ALLA SPECIFICA DI PRODOTTO C.O.B.O. 03-0547-REV001 Conform to C.O.B.O. specification 03-0547-REV01

MODIFICHE	
a	08/01/04 (4243) Variato materiale del corpo fanale era policarbonato nero (C.A.)

CAD DRAWING
HANDLING ON CAD SYSTEM ONLY

VALORE DI IMPORTANZA DELLA CARATTERISTICA	DESCRITTIVE INDICATIVE	DESCRITTIVE ALTRE CARATTERISTICHE
CRITICA	QUALI IMPRESSI IN UN SILLABO	*
IMPORTANTE	QUALI IMPRESSI IN UN MITTENTE	*
SECONDARIA	NESSUNA	NESSUNA

Proprietà della ditta COBO S.p.A. Senza autorizzazione scritta della stessa il presente disegno non potrà essere comunque utilizzato per la realizzazione di prodotti, oggetto rappresentato né sarà comunicato a terzi o riprodotto, lo detto proprietario farà i propri diritti rappresentare legge.

All proprietary rights reserved by Ben.e.di. COBO. This drawing shall not be reproduced, or in any way utilized, for the manufacture of the components or parts illustrated and nor shall it be released to other parties, without written consent. Any infringement will be legally pursued.

UGUAGLIANZE:	FIRMA	DATA	SCALA	MATERIALE	SOSTITUISCE
COBO S.p.A. UFFICIO TECNICO	Dis.:Cassinis A.	08/05/03	1:1		STAMPO
	Mt.:Sangalli A.	25/06/03	NOT n. 3644	PESO GREGGIO / PESO FINITO	VERSIONE 02 / ESP. a
TIPO:				TRATTAM. TERMICO	TRATTAM. SUPERFICIALE
DENOMINAZIONE: INDICATORE DI DIREZIONE ANT/POST Rear/front direction indicator				N. DIS.	02-1106-0000

TOLLERANZE GENERALI DI LAVORAZ.:H11 Foro, h11 Albero, Js14 Dimensioni lineari ± 30' Valori angolari
TOLLERANZE PER FILETTATURE: 6g per viti, 6H per madreviti
NON INTERPRETATE I DISEGNI, SE AVETE DUBBI CHIEDETE!